Наряд-допуск на выполнение работ повышенной опасности

Теория

Наряд-допуск - письменный документ на право выполнения определённой особо опасной работы группой лиц необходимой квалификации.

Данный документ служит не только целям обеспечения безопасности, но и цели разделения ответственности при подготовке и выполнении особо опасной работы.

Утверждается главным инженером предприятия или лицом уполномоченным (выдающий наряд).

Не смотря на то, что единой формы документа не существует, в целом данный документ содержит следующие пункты:

1. Конкретное наименование, содержание проводимых работ.
2. Конкретный состав бригады, направляемый на выполнение работ с указанием их квалификации.
3. Время начала и окончания работ, причём указывается как общее время работ по данному наряду, так и ежедневный допуск бригады к работе.
4. Перечень отключаемого оборудования, с указанием:
    1. способов отключения;
    2. мер, принятых для предотвращения самопроизвольного, ошибочного и даже преднамеренного включения оборудования в работу.
       Для этого необходимо:
        - уяснить виды и источники вредных и опасных факторов;
        - определить порядок отключения оборудования и связанные с этим меры безопасности;
        - определить оборудование, которое невозможно отключить;
5. Перечень оборудования, оставшегося в работе и соответствующие меры безопасности.
6. Указание особых условий труда и связанных с этим мер безопасности. Под особыми условиями труда понимают наличие вредных веществ, ионизирующего и СВЧ излучения, агрессивной среды, шума, вибрации и т.д.

Задачи

Задача №1

Выдать наряд-допуск на ремонт кислотного насоса Н-1 на трубопроводе серной кислоты в соответствии представленной схемой (см. рис.).

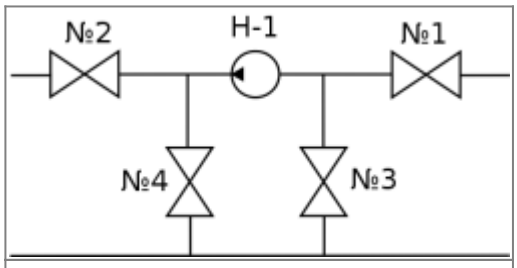

Схема трубопровода серной кислоты.

Отключение электропривода насоса серной кислоты от электрической сети производить с учётом представленной схемы подключения электропривода.

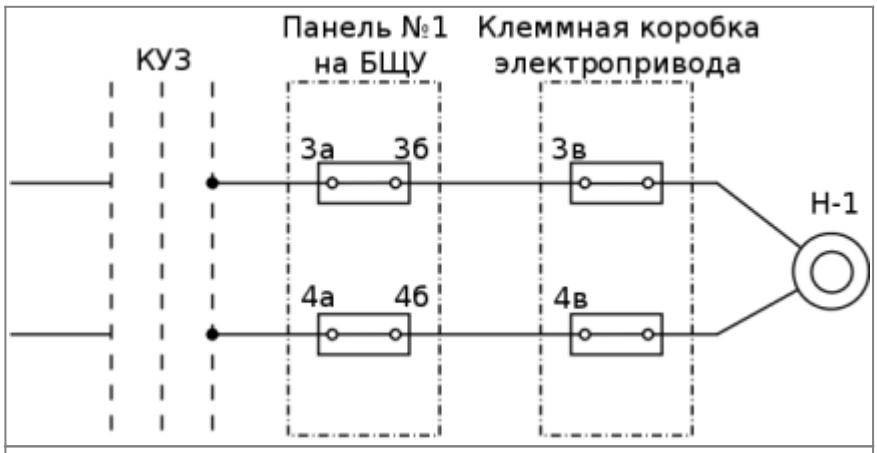

Схема электропривода кислотного насоса.

Задача №2

Необходимо ликвидировать дефект в стыке водяного тракта ПВД-1 и ПВД-2 (см. рис.). Выдать наряд-допуск на проведение работ.

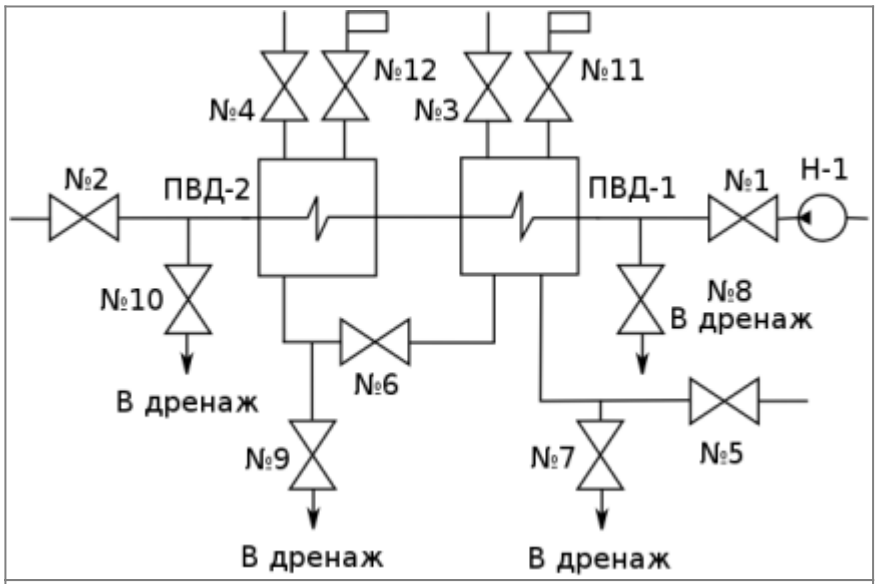

Схема водяного тракта ПВД.

From:
https://jurik-phys.net/ - **Jurik-Phys.Net**

Permanent link:
https://jurik-phys.net/lifesafety:seminars:naryad-dopusk?rev=1449507746

Last update: **2015/12/07 20:02**